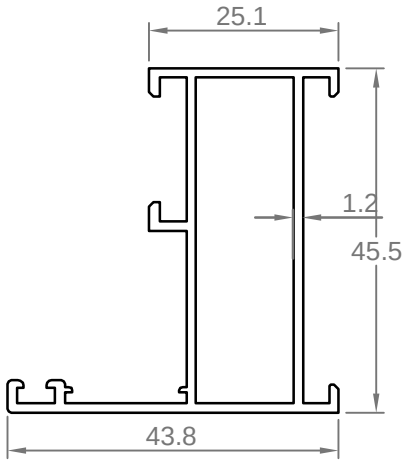

Рама узкая
код: 2000
вес: 586,0 гр/м

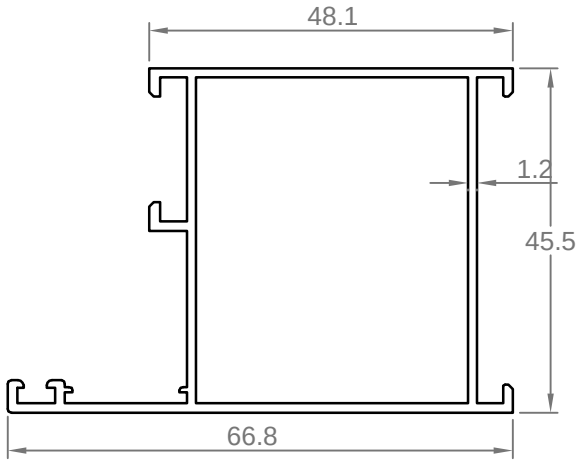

рама широкая
код: 2003
вес: 736,0 гр/м

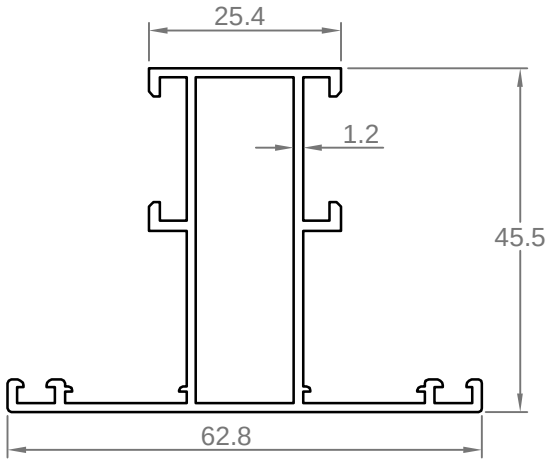

импост узкий
код: 2001
вес: 700,0 гр/м

Jy: 5.1 см4
Jx: 7.4 см4

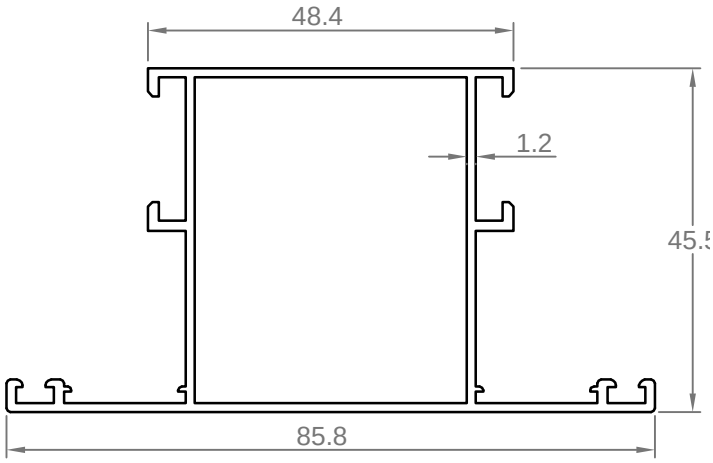

импост широкий
код: 2004
вес: 850,0 гр/м

Jy: 10.2 см4
Jx: 15.6 см4

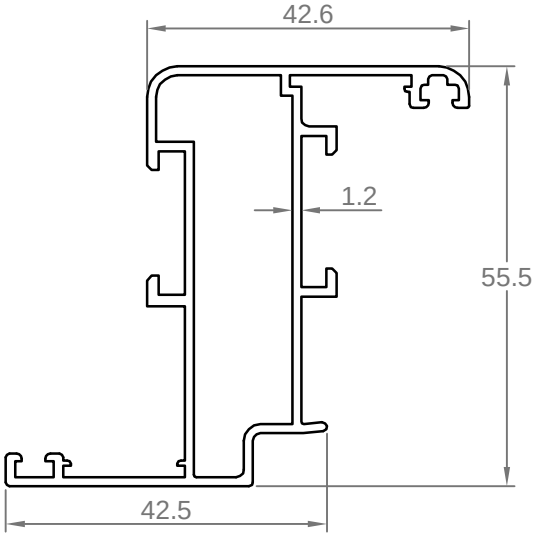

створка узкая
код: 2002
вес: 794.7 гр/м

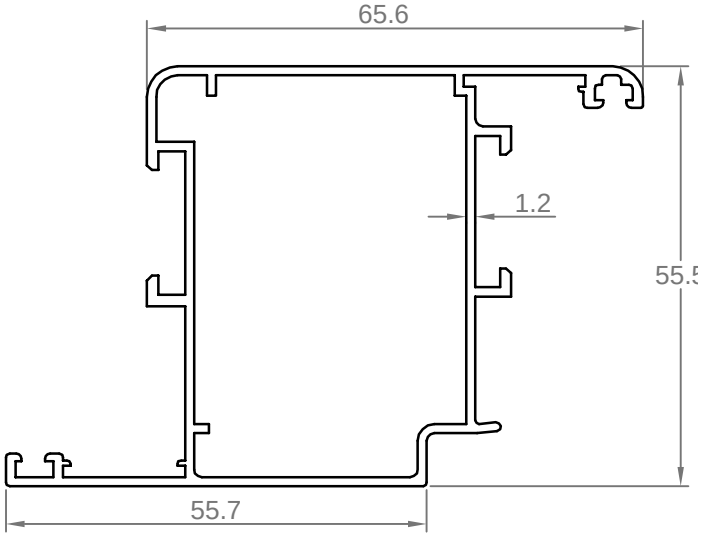

створка широкая
код: 2005
вес: 945,0 гр/м

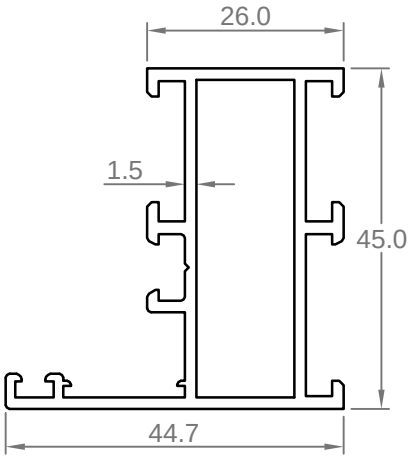

код: 1995 *
вес: 786,0 м/п

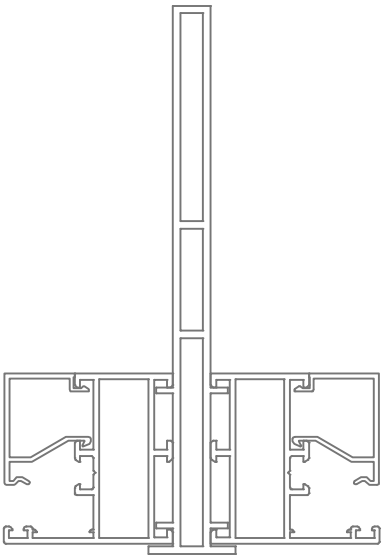

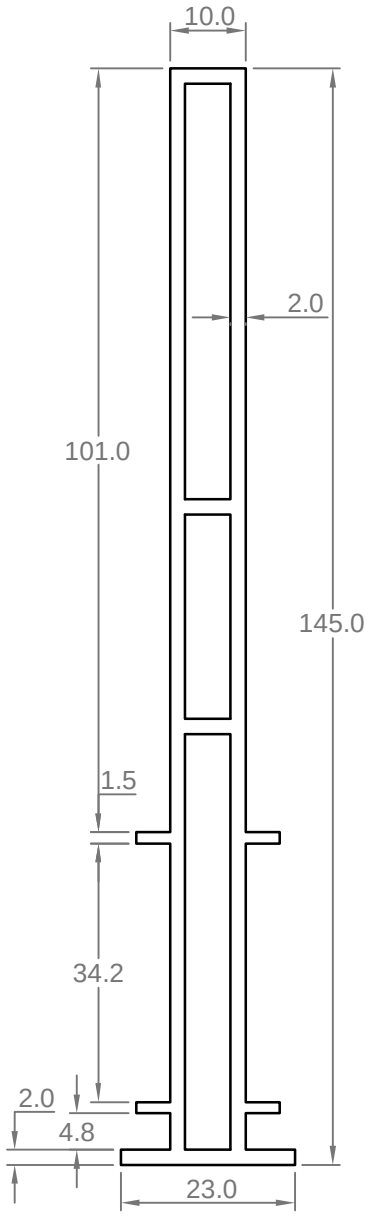

код: 1999 *
вес: 1839,0 гр/м

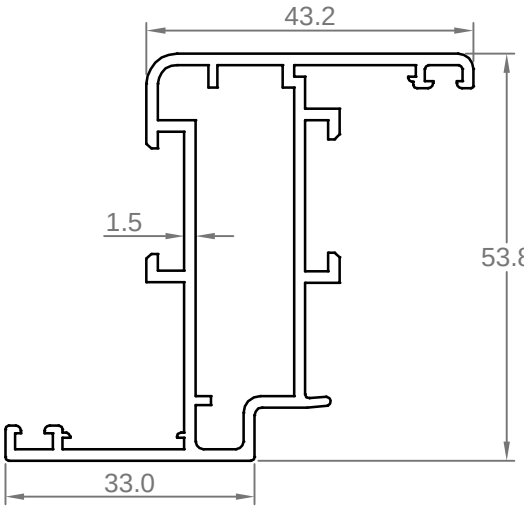

код: 1997 *
вес: 942,0 гр/м

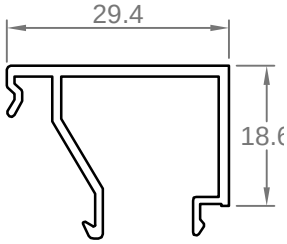

код: 1998 *
вес: 289,0 гр/м

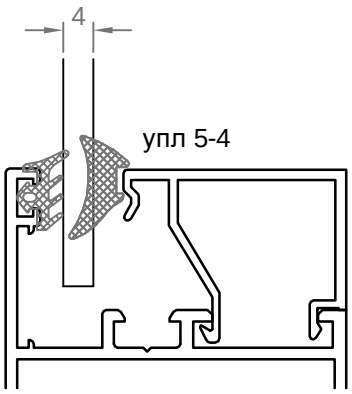

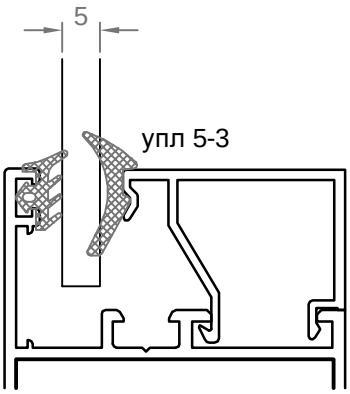

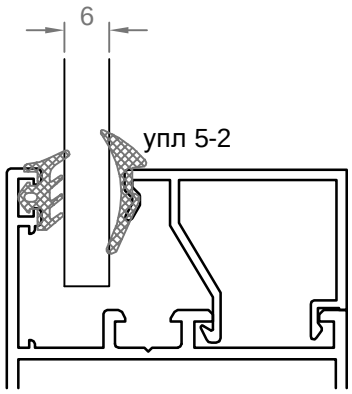

* В случае заказа данного кода профиля срок поставки 20 дней + срок изготовленеия 10 дней

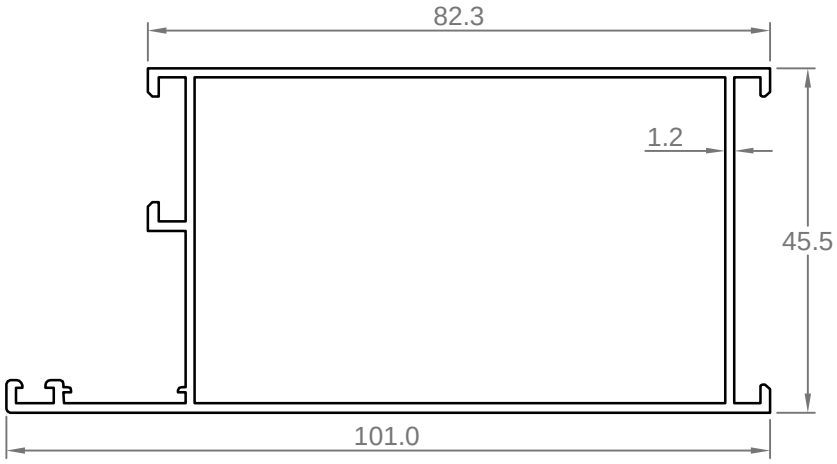

базовый профиль
код: 2006
вес: 958,0 гр/м

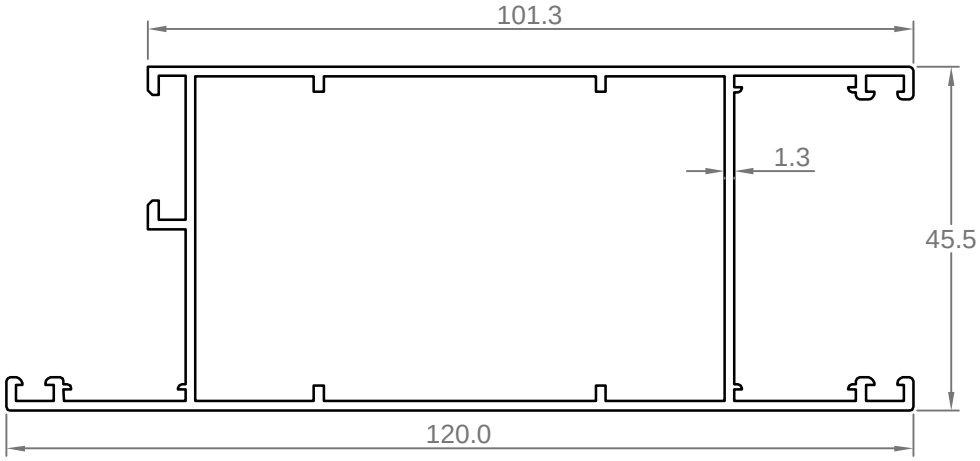

"Юбка" дверная
код: 2007
вес: 1228,0 гр/м

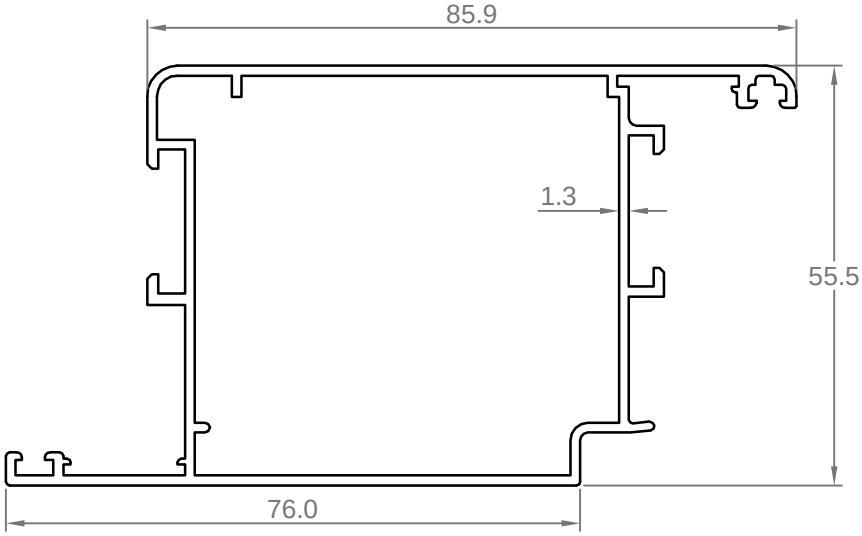

створка дверная
код: 2008
вес: 1166,0 гр/м

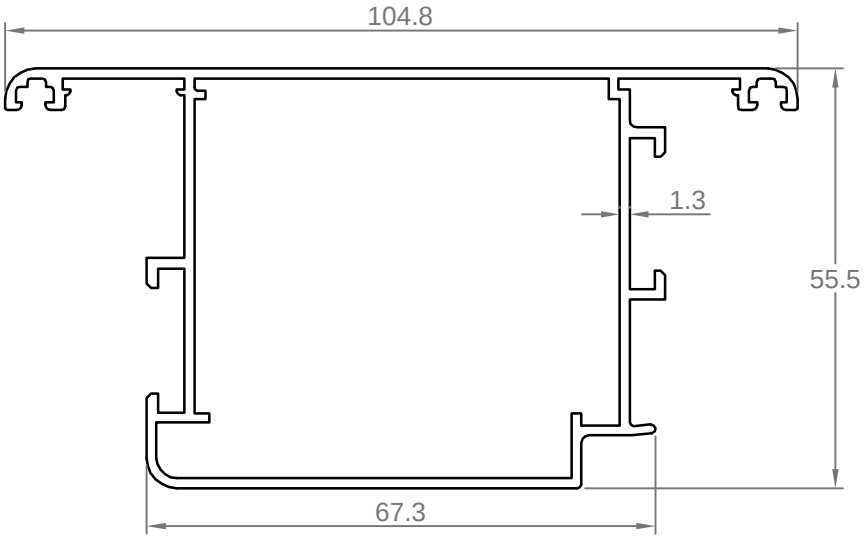

створка дверная
наружного открывания
код: 2009
вес: 1179,0 гр/м

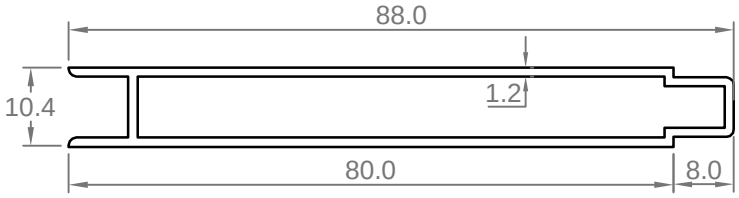

ламбри двойной
код: 3335
вес: 620.5 гр/м

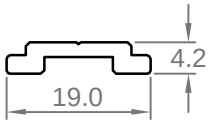

мувиль
код: 2052
вес: 137,0 гр/м

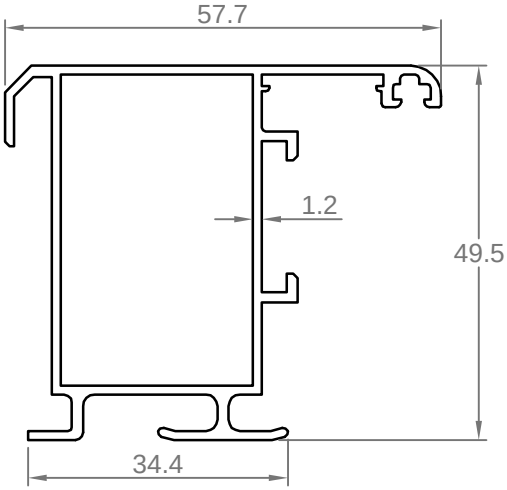

адаптер створки
среднеподвесного окна
код: 2011
вес: 787,0 гр/м

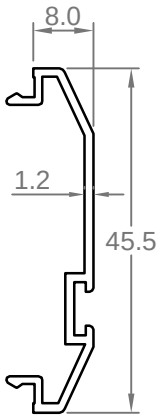

адаптер створки
"маятниковой" двери
код: 2012
вес: 234,0 гр/м

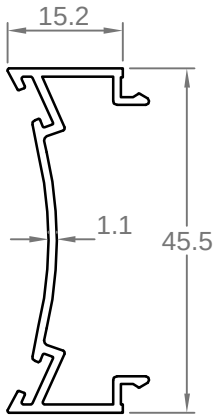

адаптер рамы
"маятниковой двери"
код: 2013
вес: 302,0 гр/м

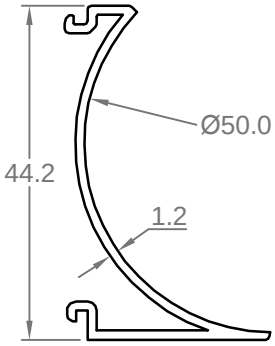

адаптер поворотного профиля
код: 2014
вес: 310,0 гр/м

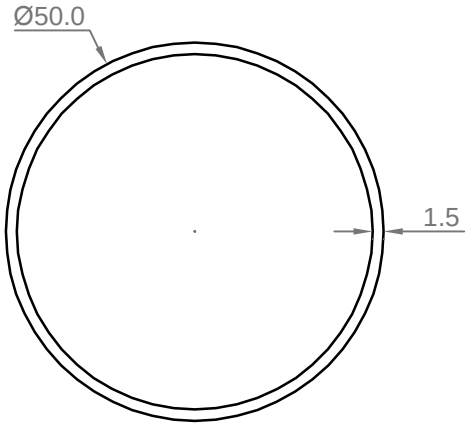

поворотный профиль
код: 3301
вес: 617,0 гр/м

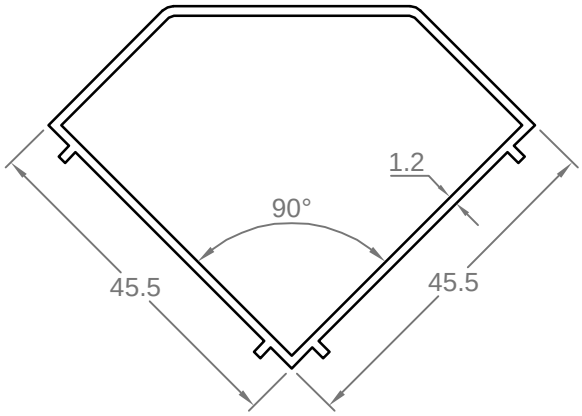

поворот 90°
код: 2010
вес: 558,0 гр/м

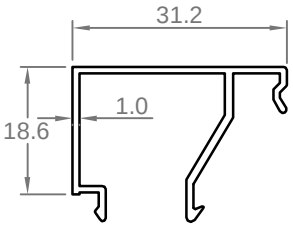

штапик 31 мм
код: 2017
вес: 247,0 гр/м

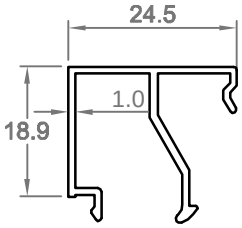

Штапик 24 мм
код: 2050
вес: 228,0 гр/м

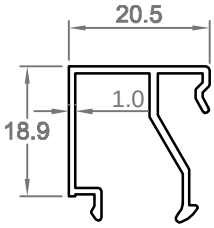

Штапик 20 мм
код: 2049
вес: 218,0 гр/м

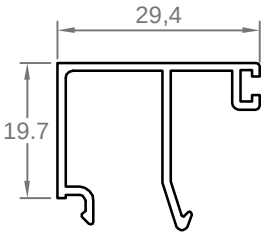

штапик 29,4 мм
код: 3341
вес: 292,87 гр/м

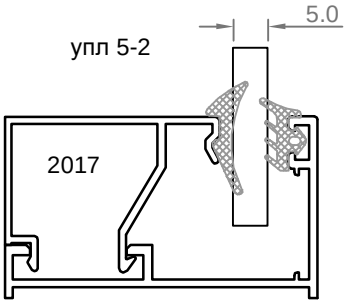

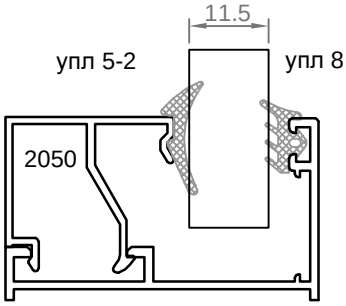

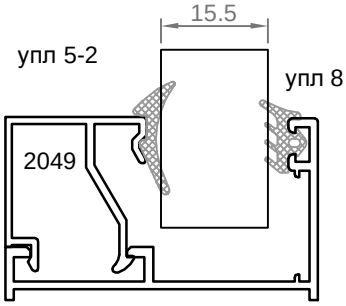

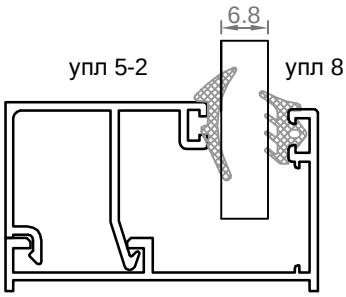

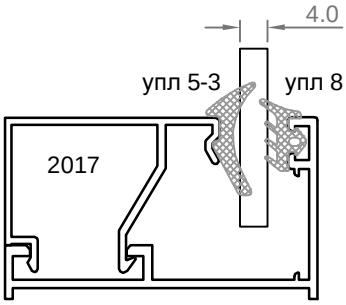

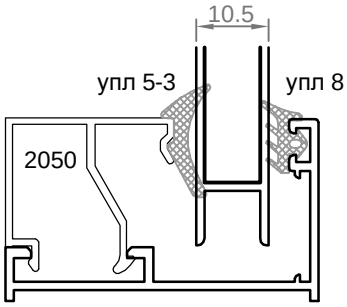

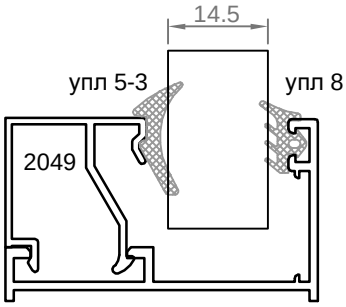

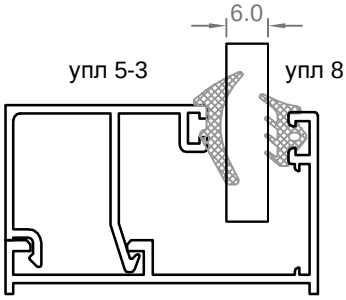

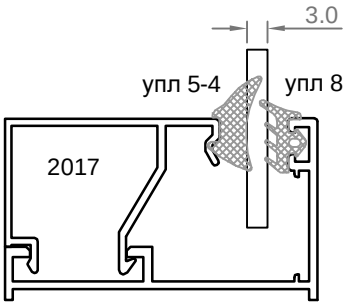

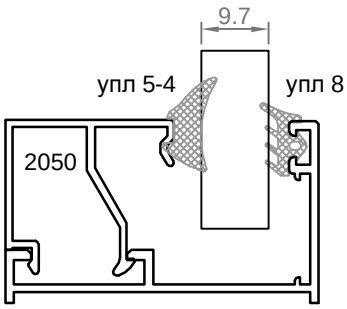

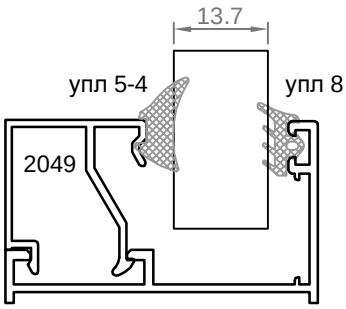

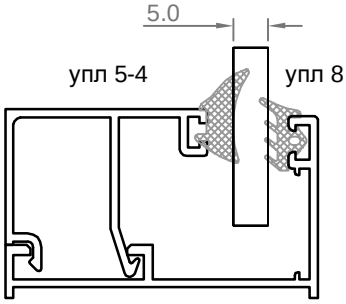

Примечание: упл 5-2 взаимозаменяема с упл 6-2
упл 5-3 взаимозаменяема с упл 6-3
упл 5-4 взаимозаменяема с упл 6-4

упл 8 взаимозаменяема с упл 8-3

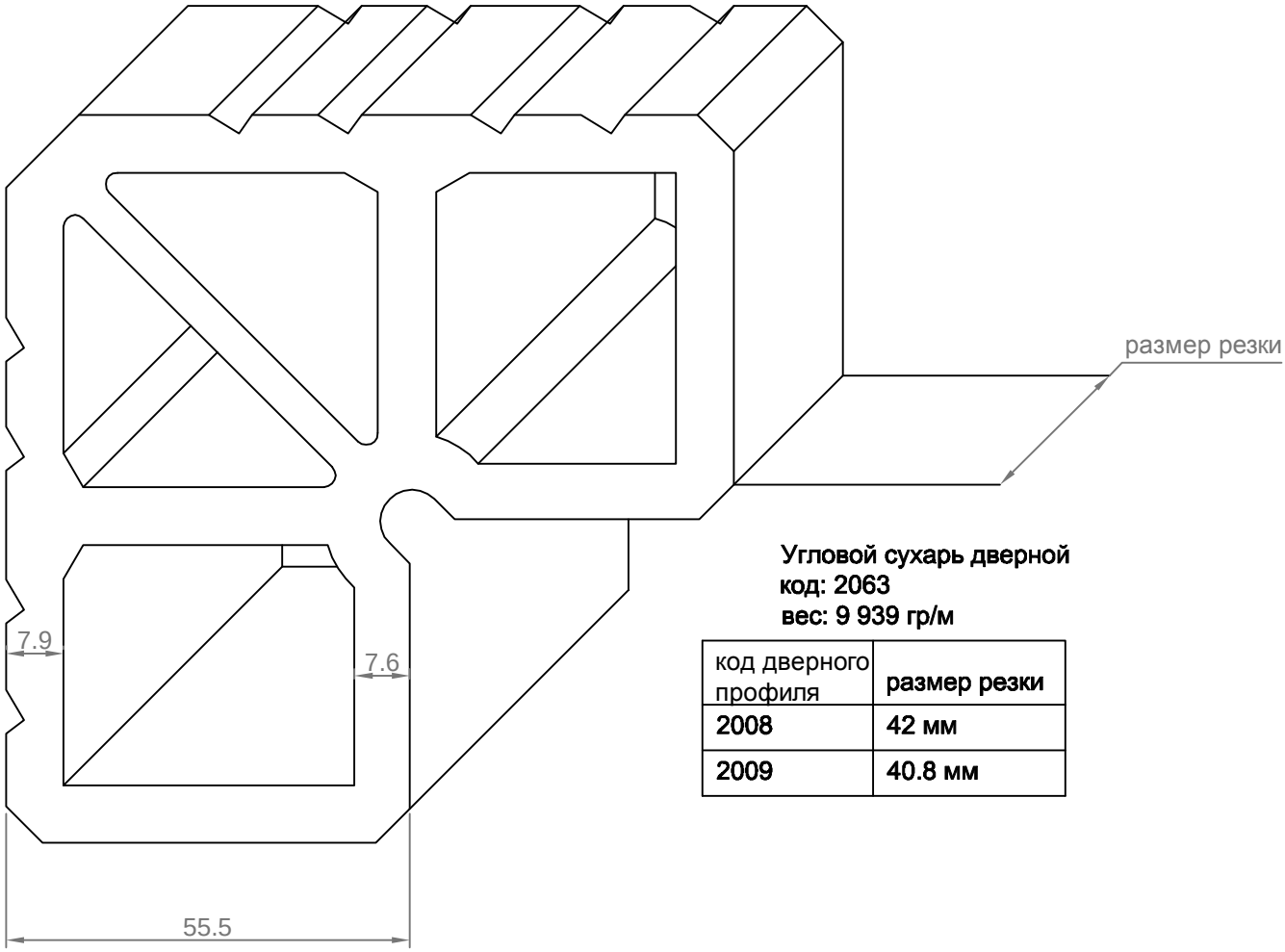

Угловой сухарь дверной
код: 2063
вес: 9 939 гр/м

код дверного профиля	размер резки
2008	42 мм
2009	40.8 мм

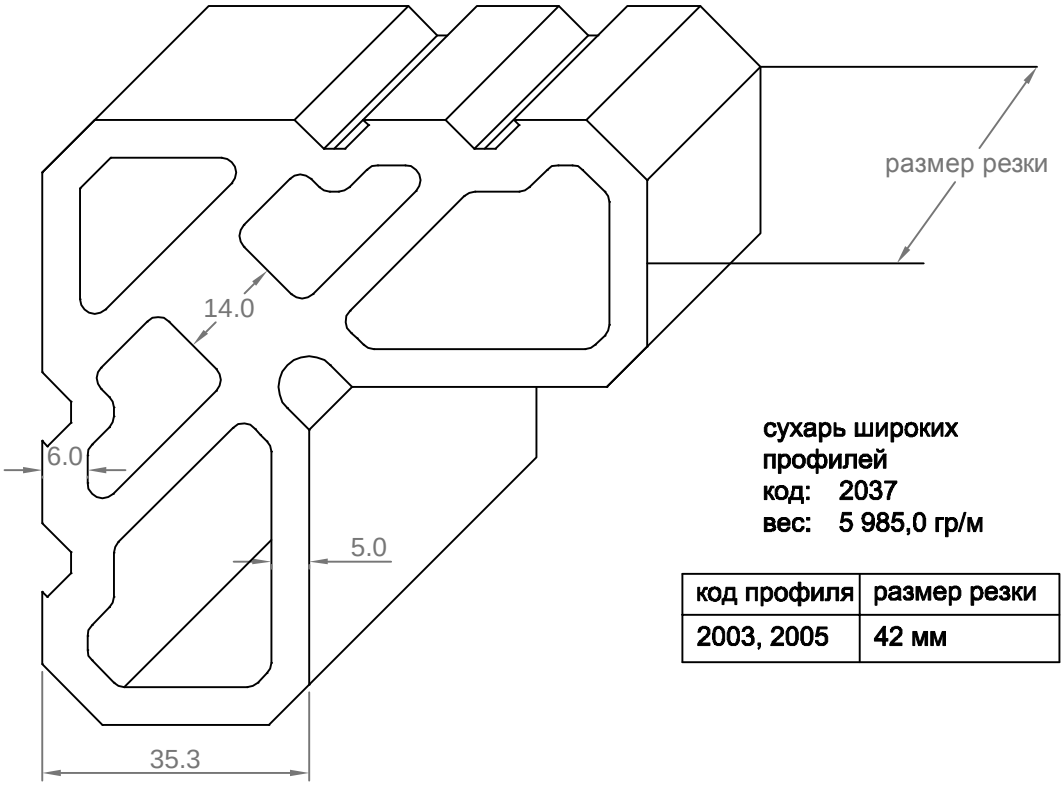

сухарь широких профилей
код: 2037
вес: 5 985,0 гр/м

код профиля	размер резки
2003, 2005	42 мм

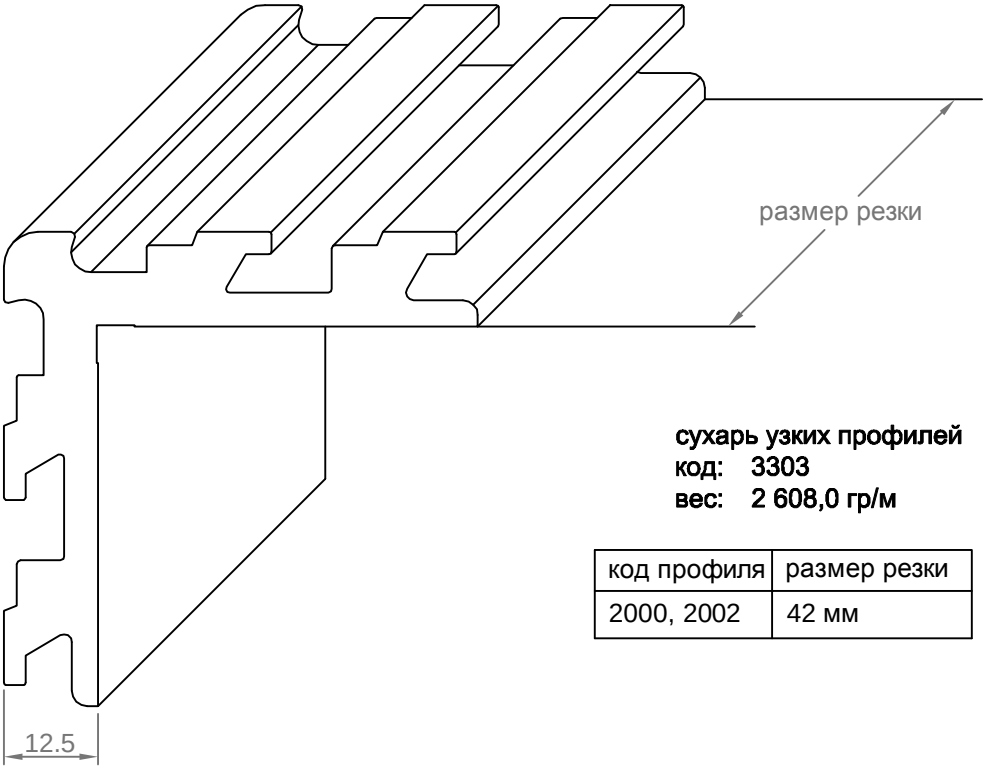

сухарь узких профилей
код: 3303
вес: 2 608,0 гр/м

код профиля	размер резки
2000, 2002	42 мм

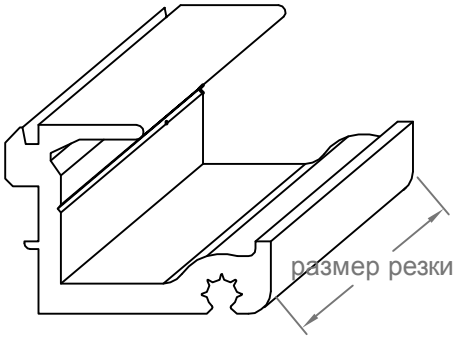

сухарь узких профилей
код: 2053
вес: 736 гр/м

код профиля	размер резки
2001	13 мм
2004	36 мм
2007	42 мм

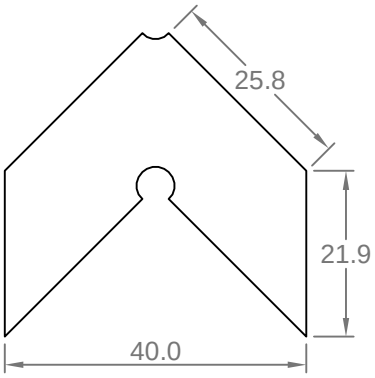

Направляющий угла (нержавейка)
код: 6800

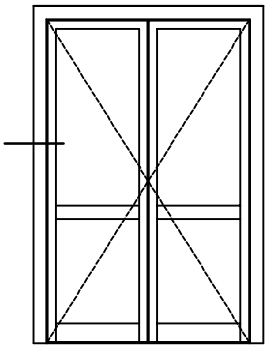

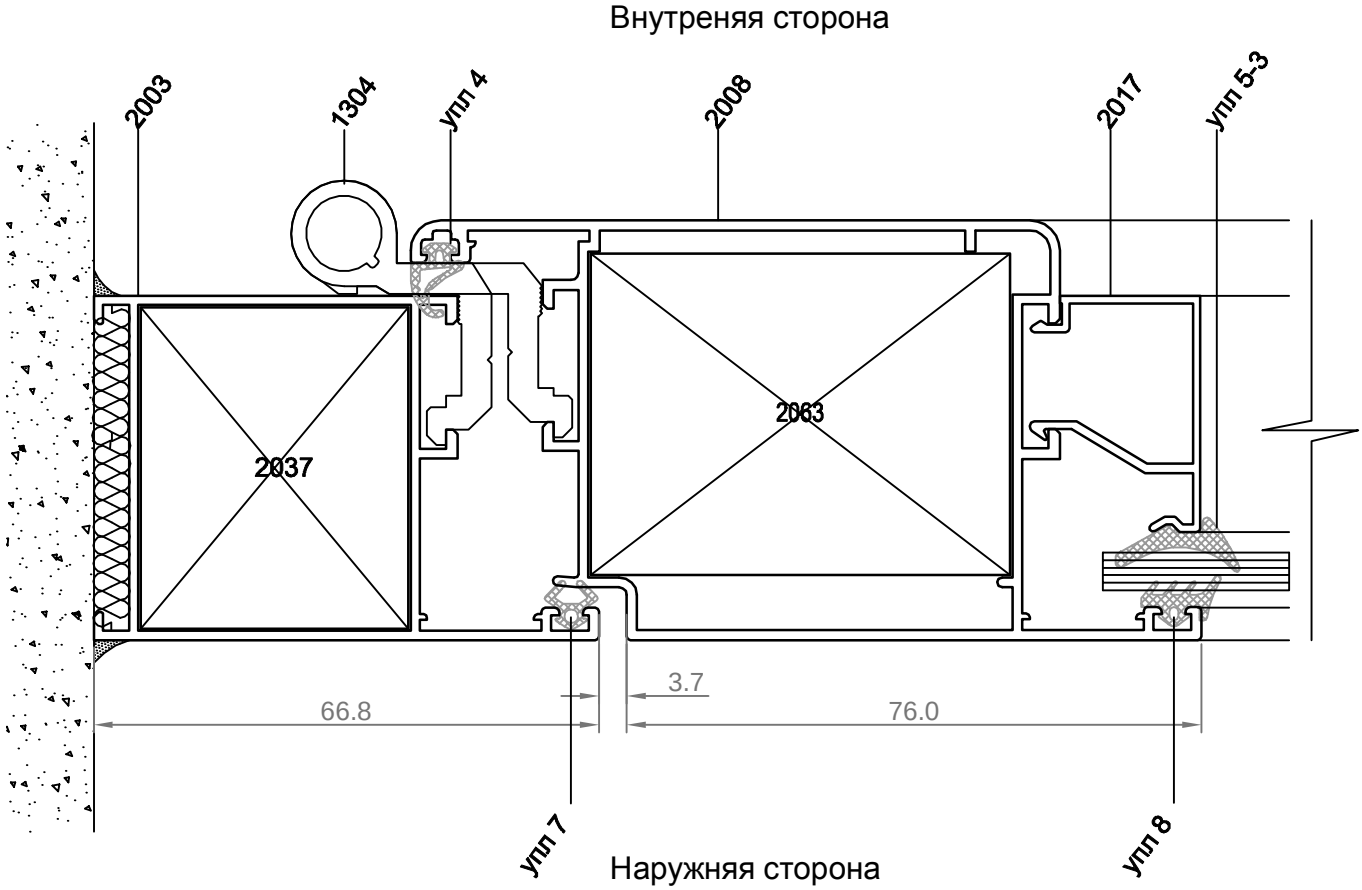
Внутреняя сторона
2003
1304
упл 4
2008
2017
упл 5-3
2037
2063
3.7
66.8
76.0
упл 7
упл 8
Наружняя сторона

2030 - 45c

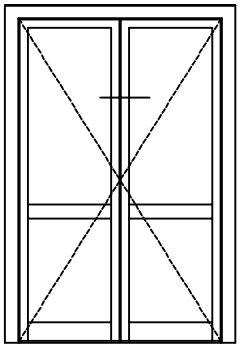

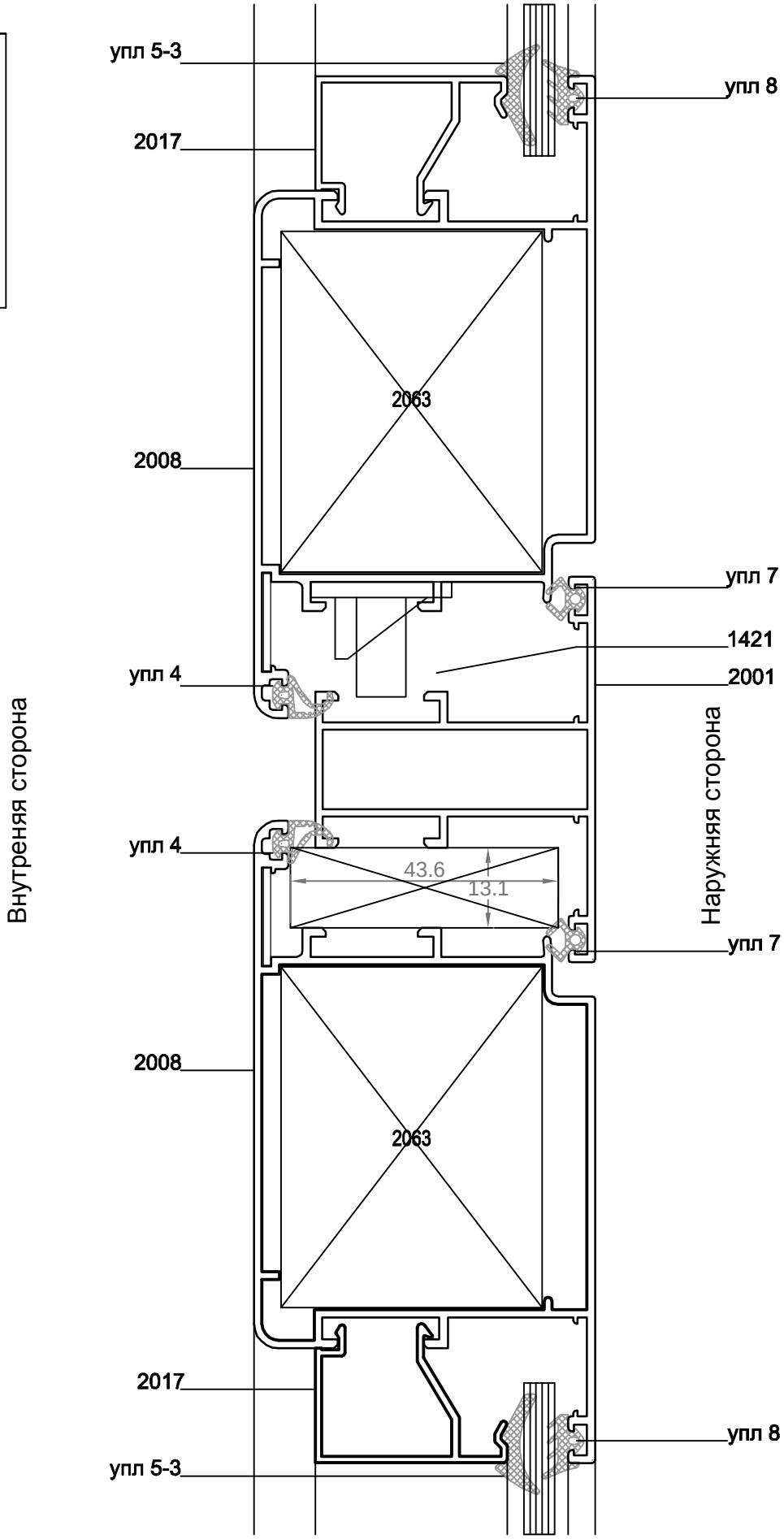
упл 5-3
упл 8
2017
2063
2008
упл 7
1421
упл 4
2001
Внутреняя сторона
Наружняя сторона
упл 4
43.6
13.1
упл 7
2008
2063
2017
упл 8
упл 5-3

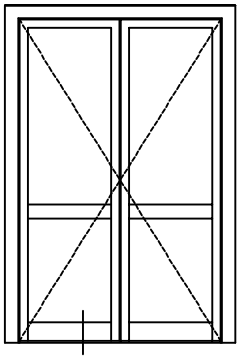

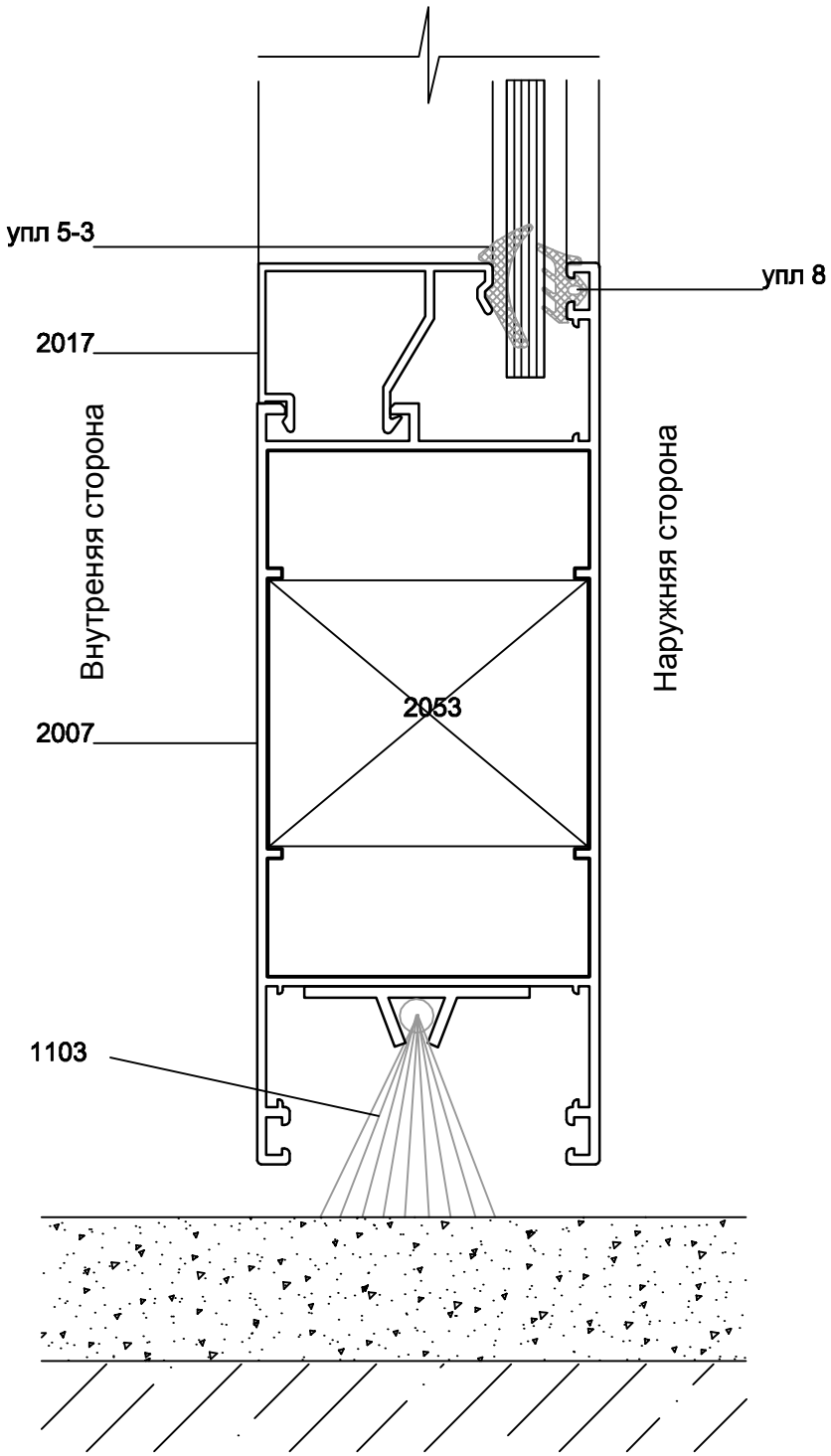
упл 5-3
упл 8
2017
Внутреняя сторона
Наружняя сторона
2053
2007
1103

2030 - 45c

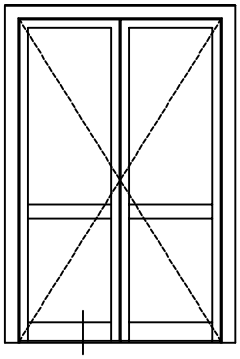

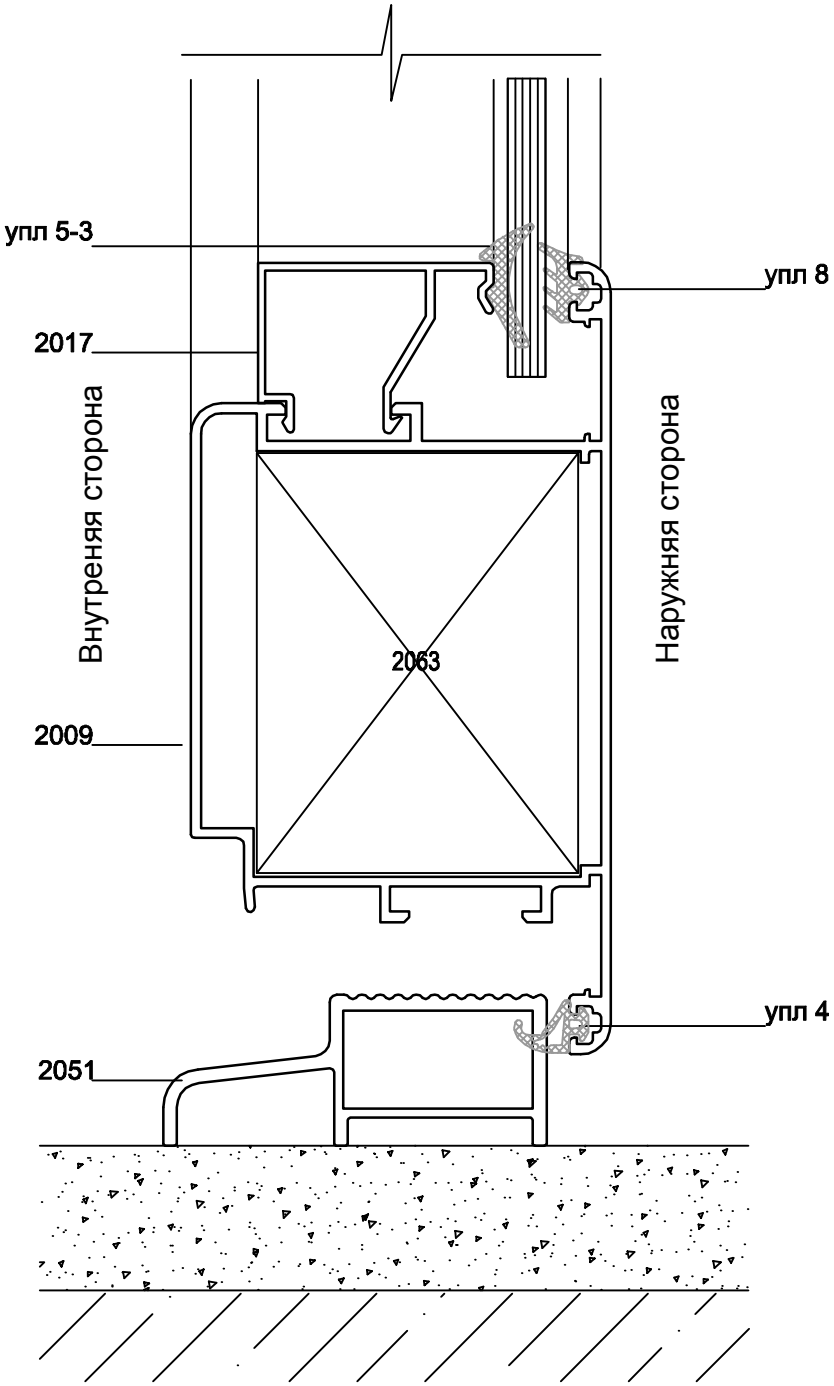
упл 5-3
упл 8
2017
Внутреняя сторона
Наружняя сторона
2063
2009
упл 4
2051

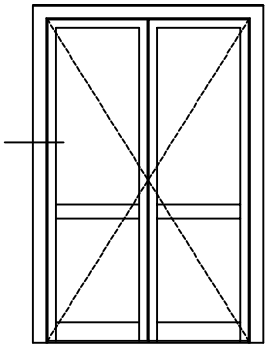

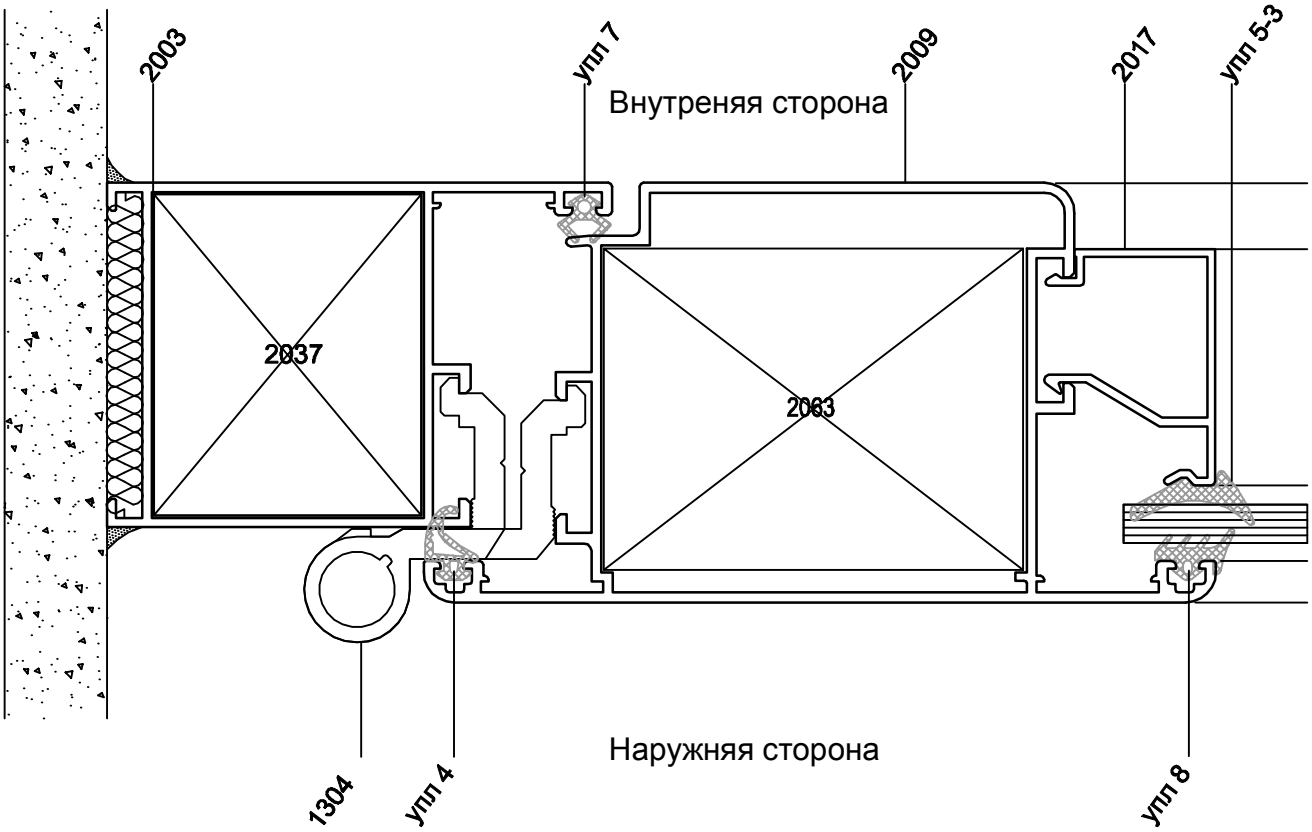
2003
упл 7
Внутреняя сторона
2009
2017
упл 5-3
2037
2063
1304
упл 4
Наружняя сторона
упл 8

2030 - 45c

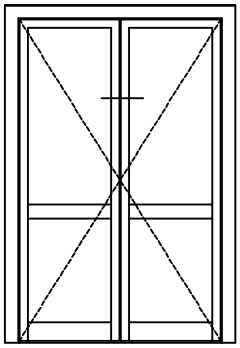

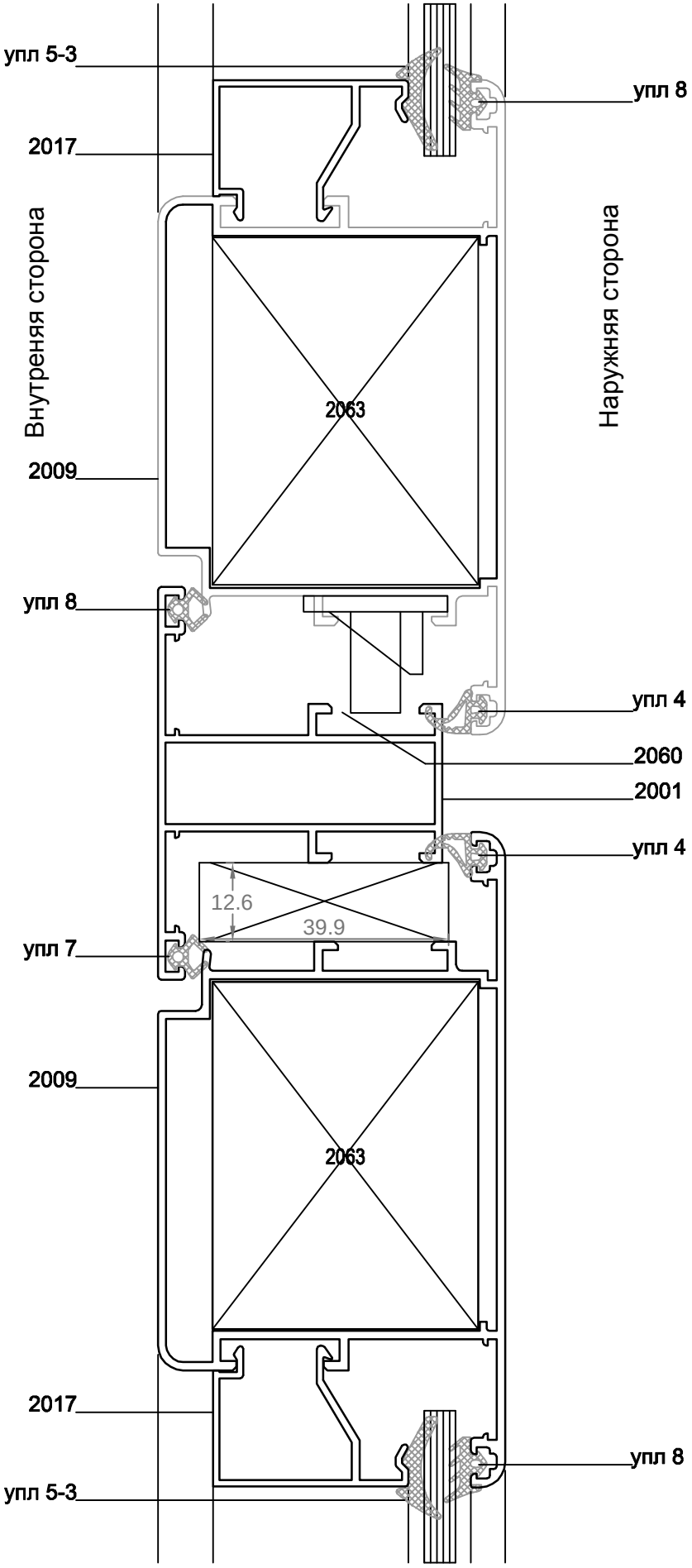
упл 5-3
2017
Внутреняя сторона
2009
упл 8
2063
Наружняя сторона
упл 8
упл 4
2060
2001
упл 4
12.6
39.9
упл 7
2009
2063
2017
упл 8
упл 5-3

МАЯТНИКОВЫЕ ДВЕРИ

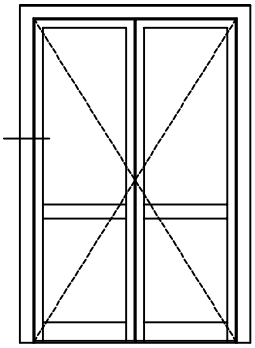

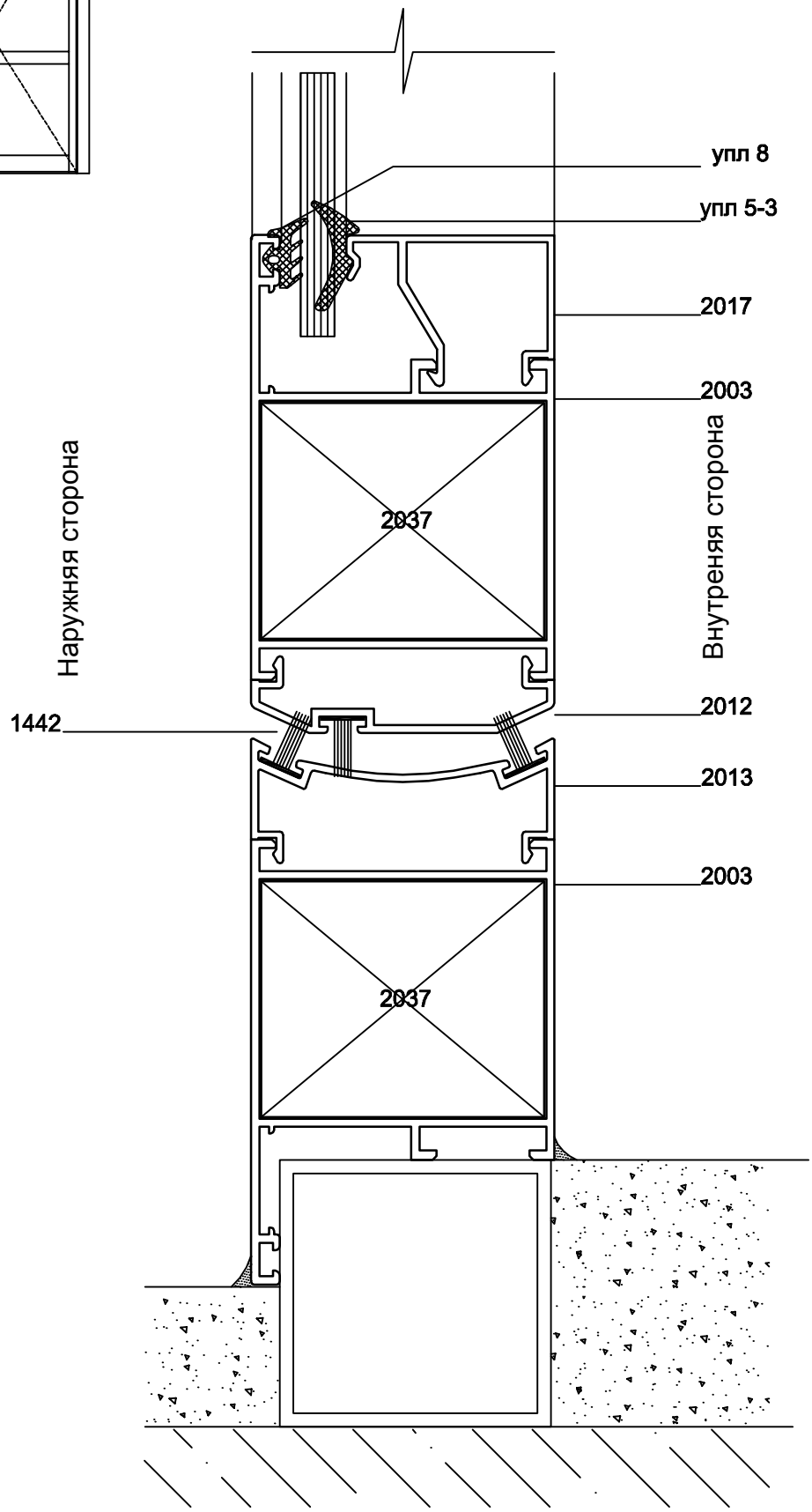

МАЯТНИКОВЫЕ ДВЕРИ

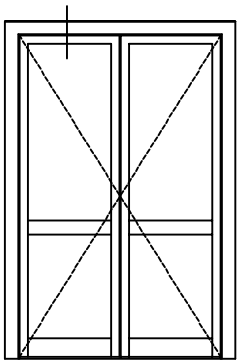

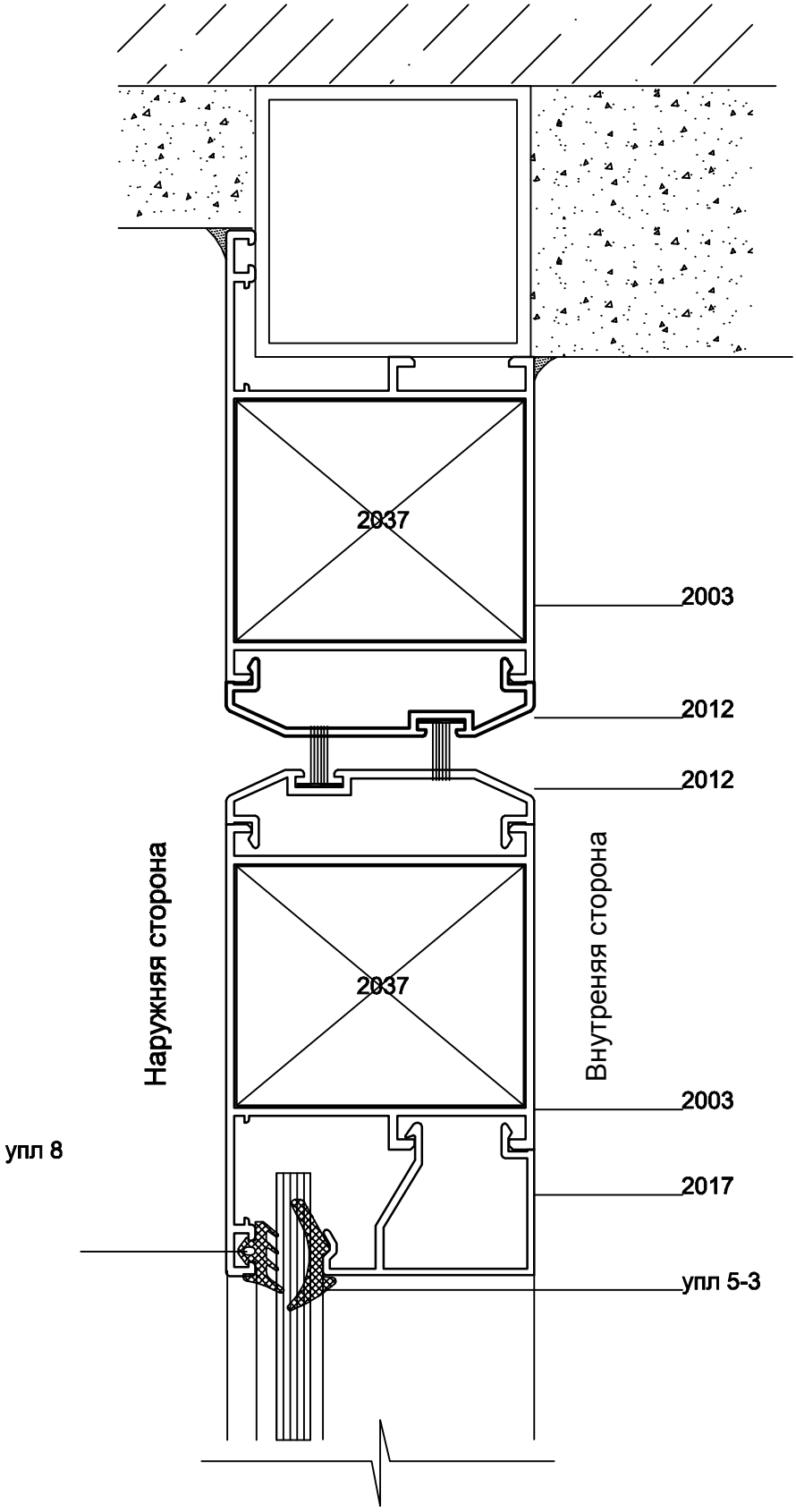

МАЯТНИКОВЫЕ ДВЕРИ

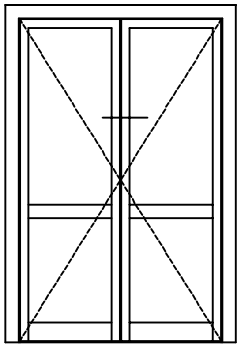

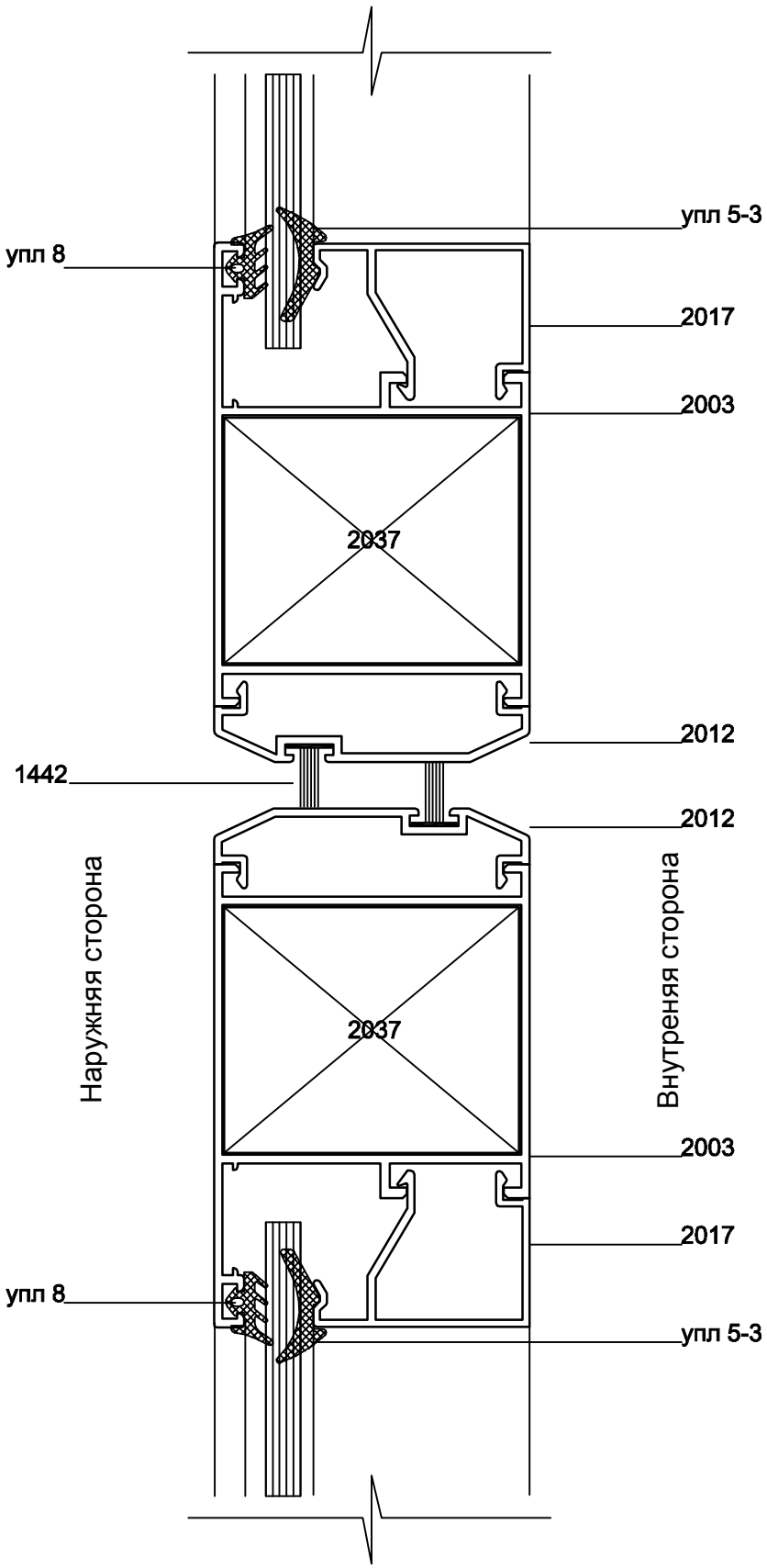

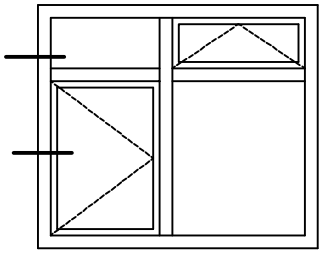

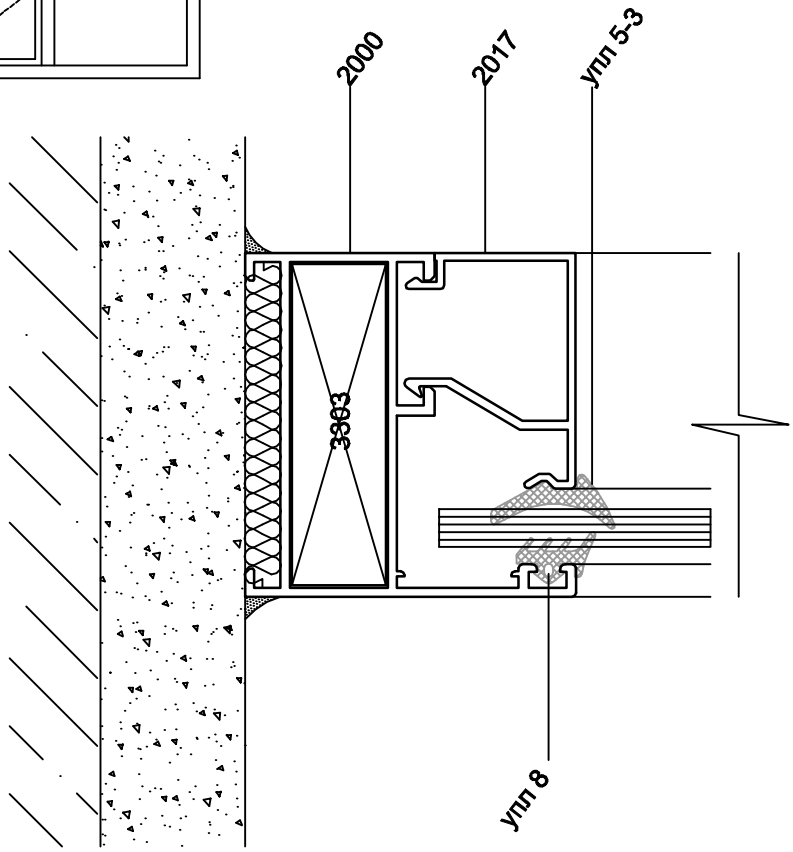
2000
2017
упл 5-3
3303
упл 8

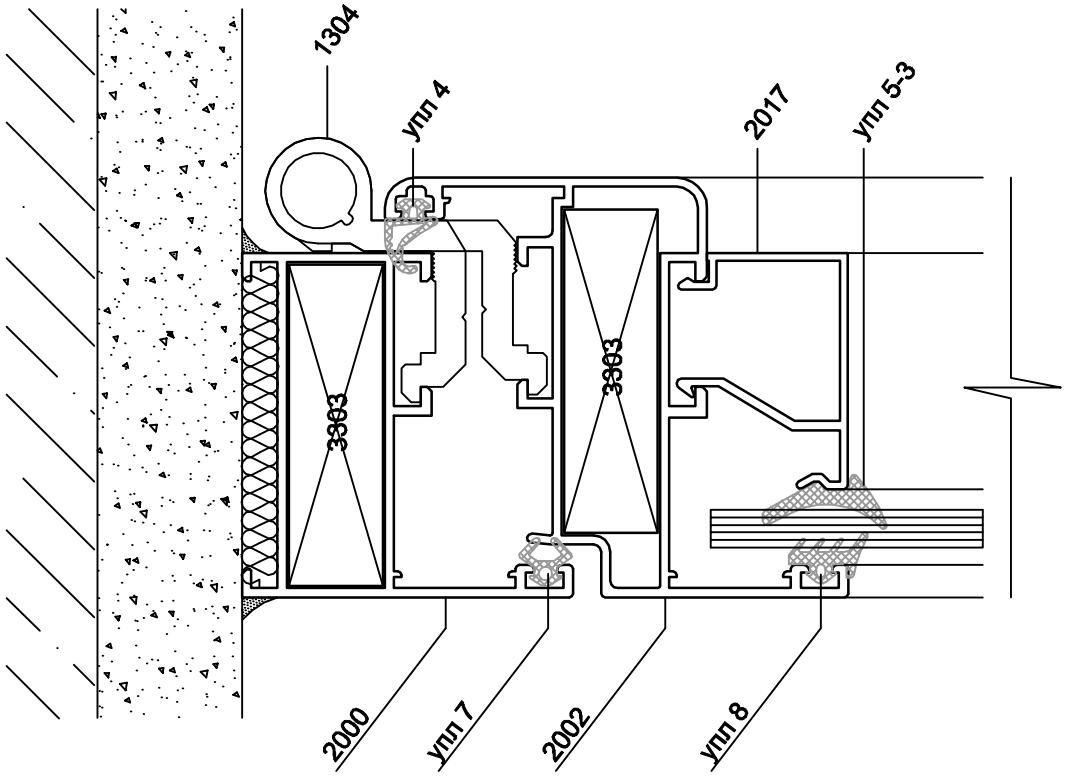
1304
упл 4
2017
упл 5-3
3303
3303
2000
упл 7
2002
упл 8

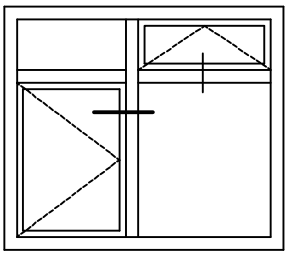

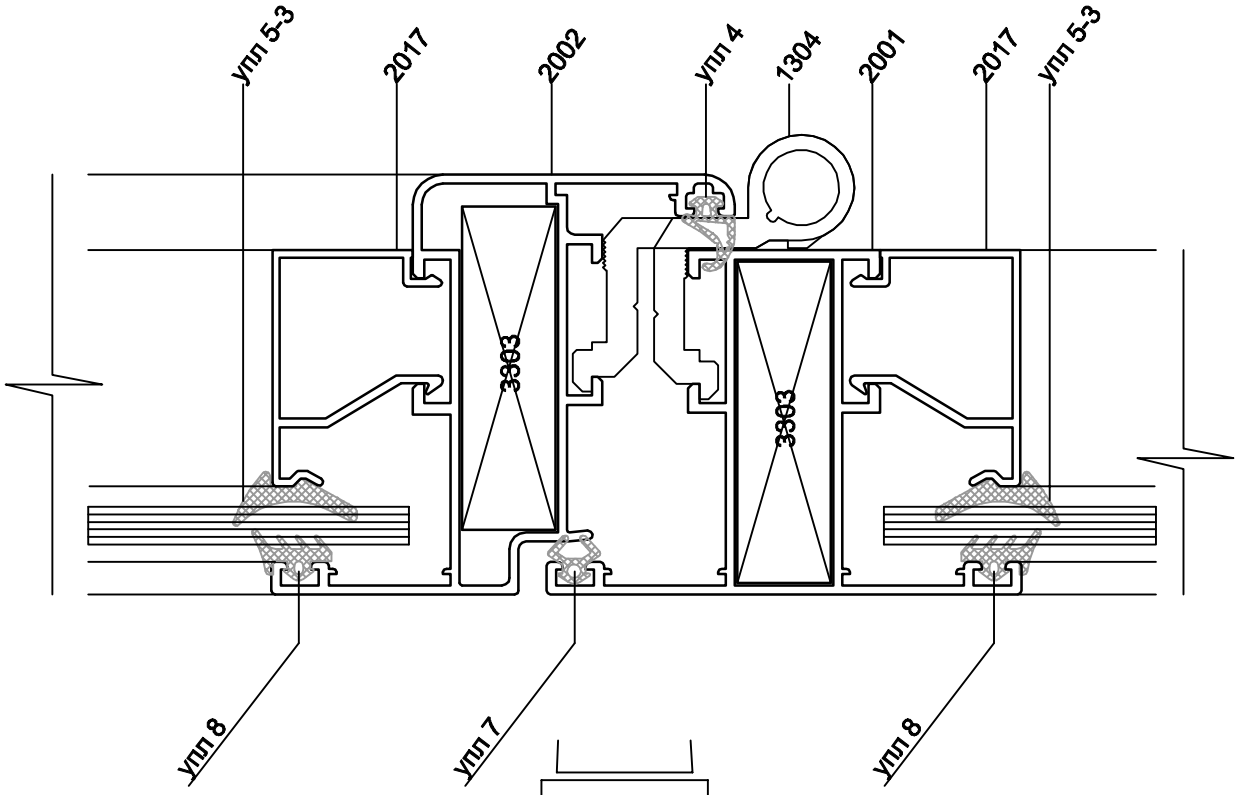
упл 5-3
2017
2002
упл 4
1304
2001
2017
упл 5-3
3303
3303
упл 8
упл 7
упл 8

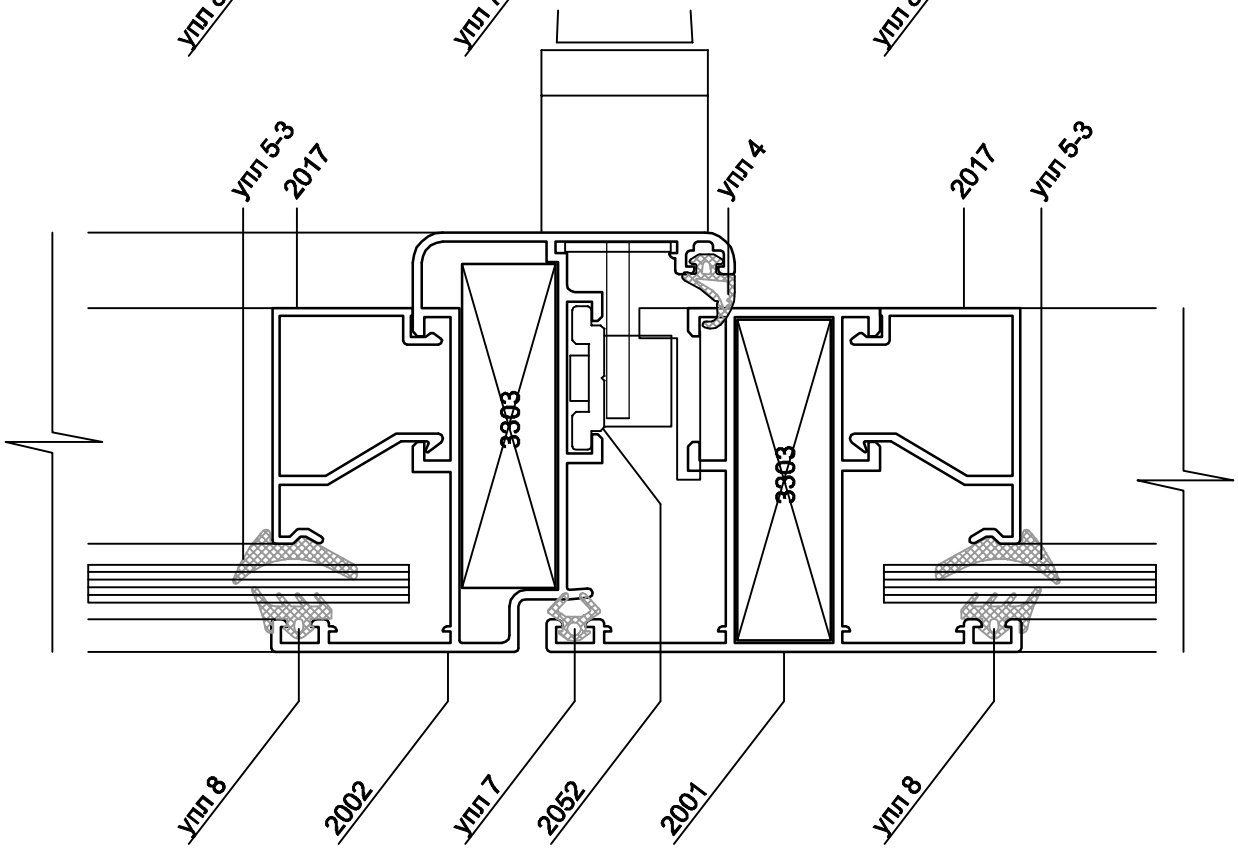
упл 5-3
2017
упл 4
2017
упл 5-3
3303
3303
упл 8
2002
упл 7
2052
2001
упл 8

2030 - 45c

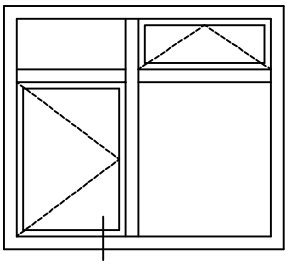

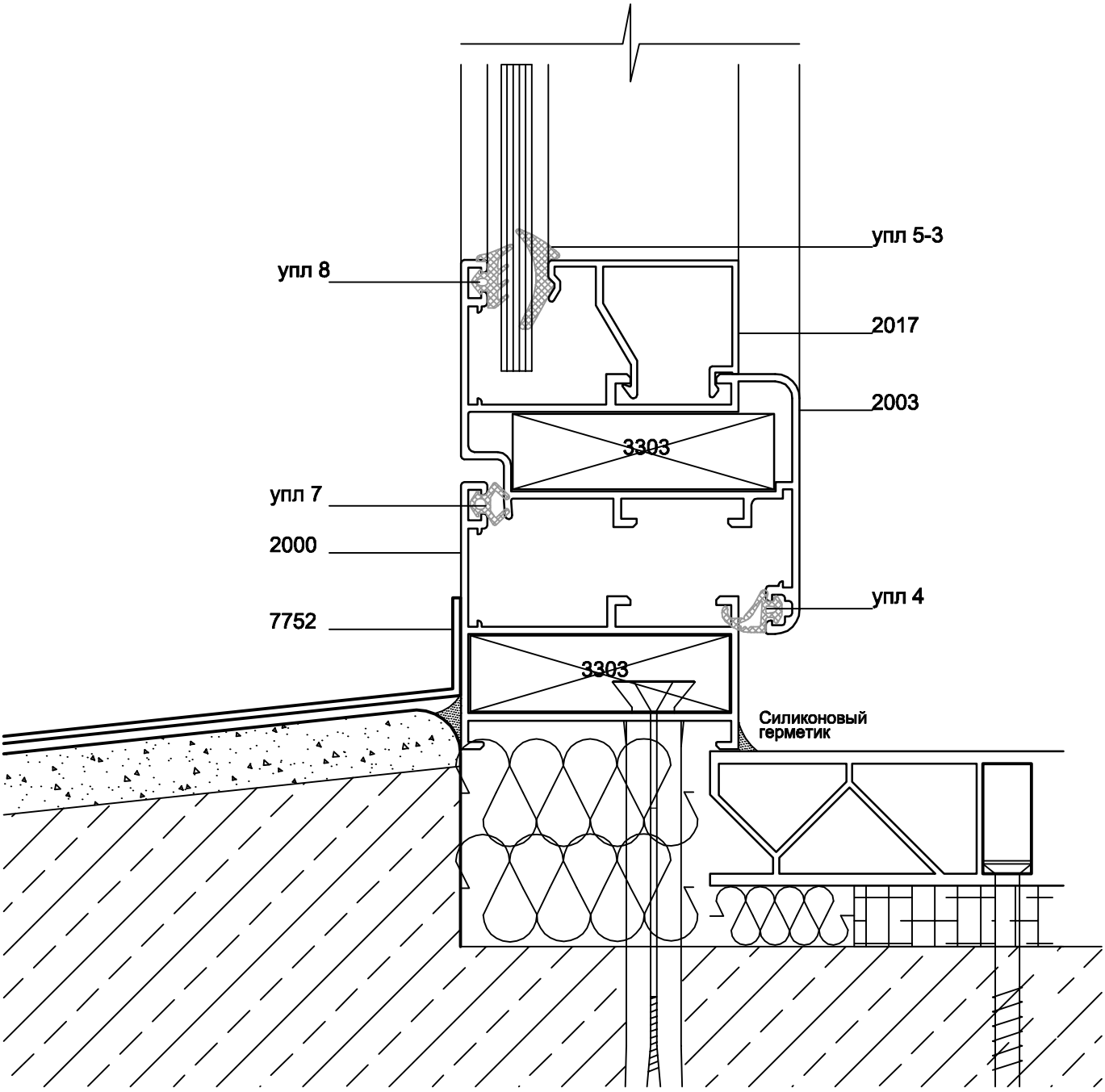
упл 5-3
упл 8
2017
2003
3303
упл 7
2000
упл 4
7752
3303
Силиконовый
герметик

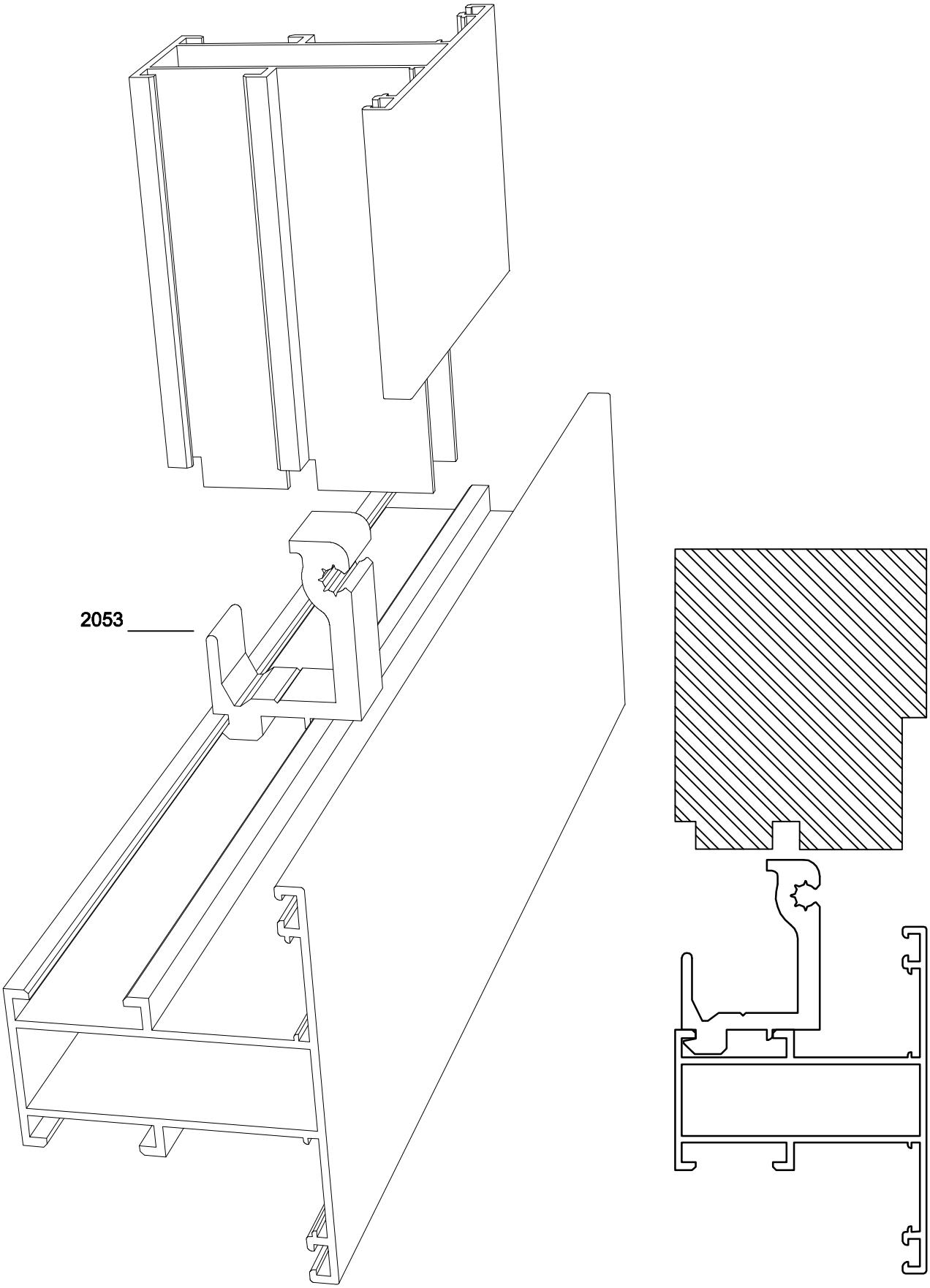
2053

2030 - 45c

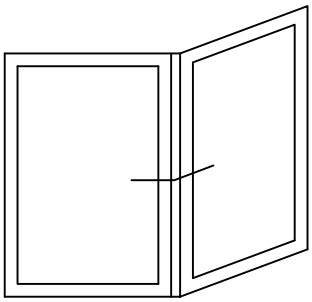

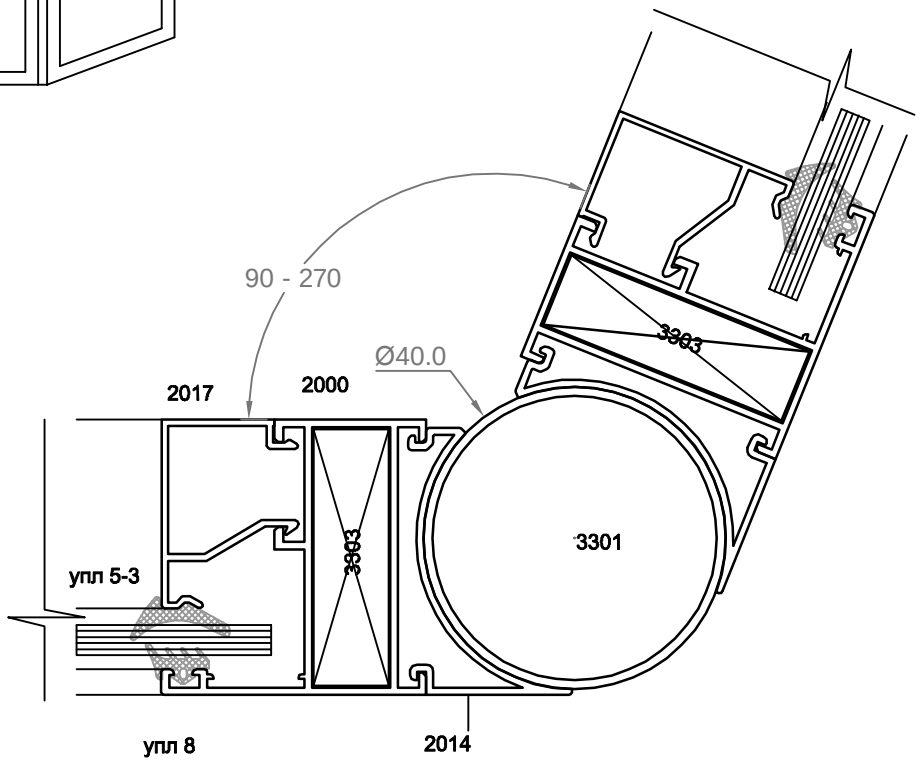
90 - 270
Ø40.0
2017
2000
3303
3301
упл 5-3
упл 8
2014

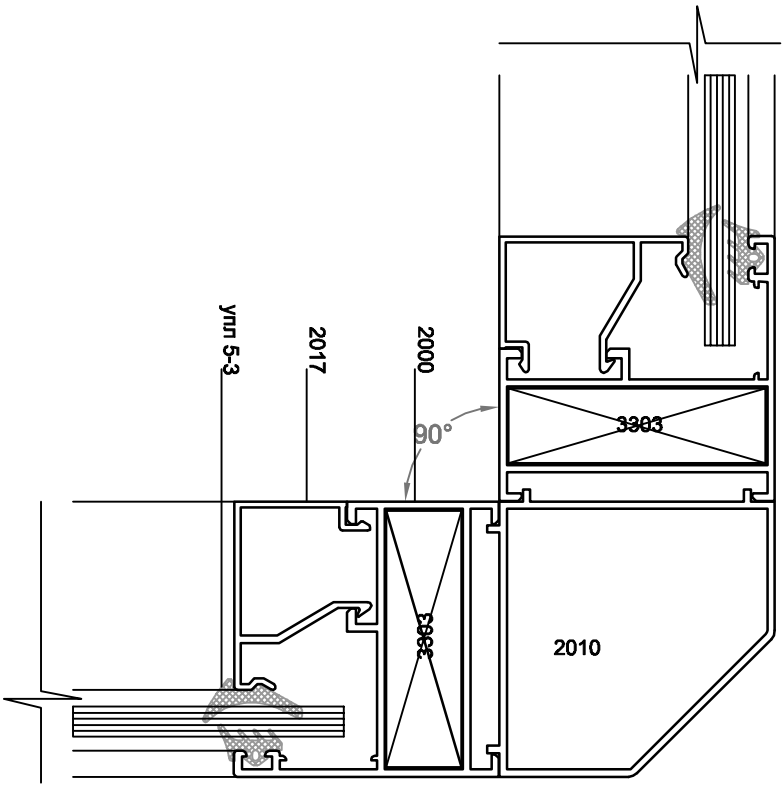
упл 5-3
2017
2000
90°
3303
3303
2010